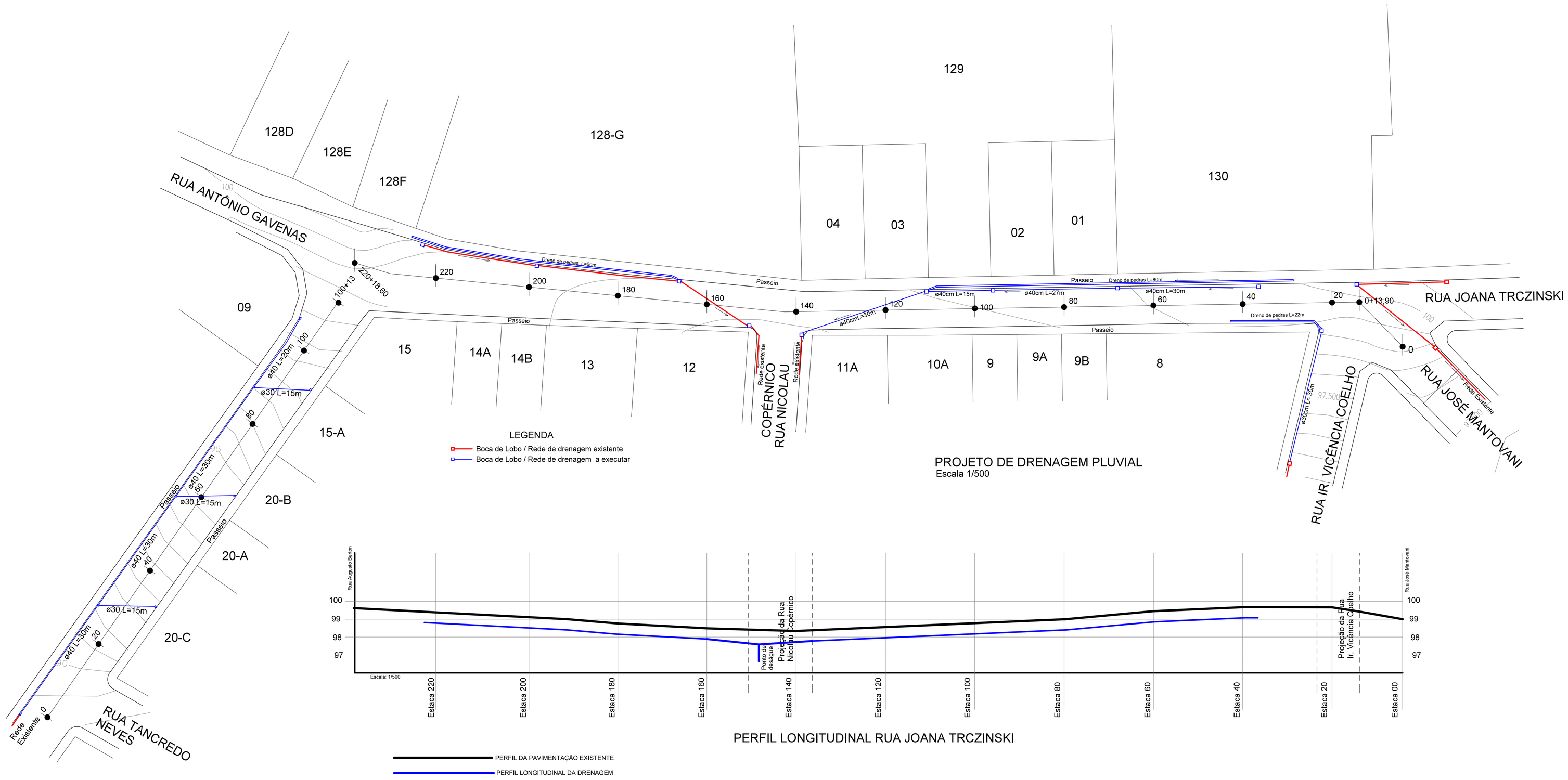

PERFIL LONGITUDINAL RUA JOANA TRCZINSKI

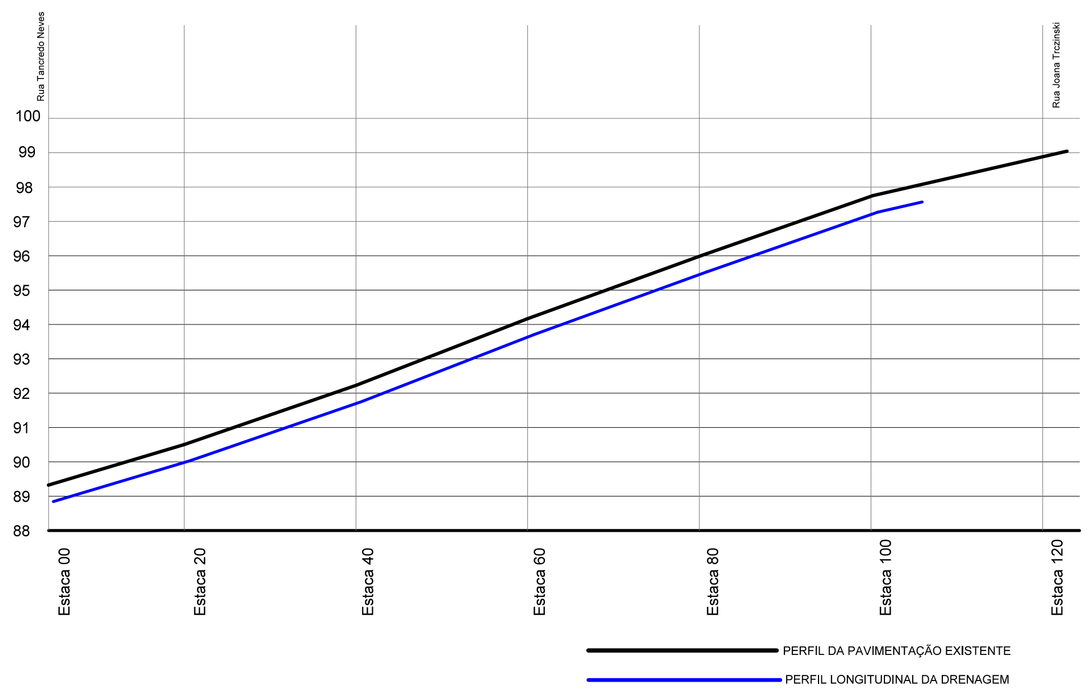

PERFIL LONGITUDINAL RUA AUGUSTO BERTON

DETALHE BOCA DE LOBO

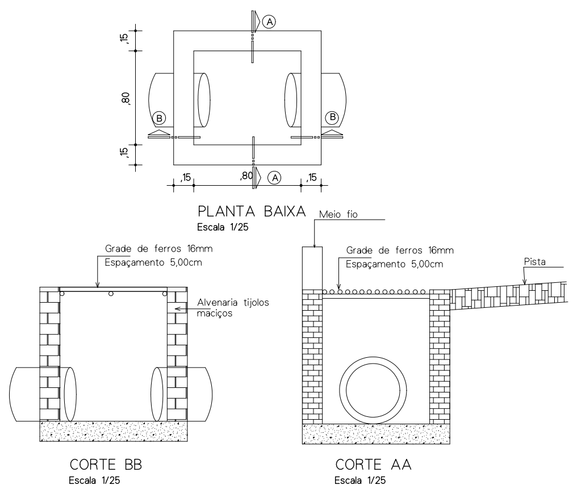

DETALHE DRENAGEM DE PEDRAS

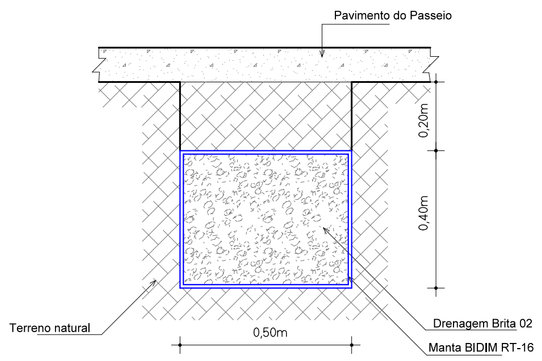

22 DE JANEIRO DE 1965
BARÃO DE COTEGIPE

Rua Princesa Isabel, 114
Barão de Cotegipe - RS
CEP 99740-000
e-mail: cotegipe@awo.com.br
54 3523 1344

Título: PAVIMENTAÇÃO URBANA TRECHO DA RUA JOANA TRCZINSKI / TRECHO DA RUA AUGUSTO BERTON	PRANCHA: ÚNICA
Referência: PROJETO DE DRENAGEM PLUVIAL	
Endereço: RUA JOANA TRCZINSKI ENTRE A RUA JOSÉ MANTOVANI E RUA AUGUSTO BERTON E RUA AUGUSTO BERTON ENTRE A RUA JOANA TRCZINSKI E RUA TANCREDO NEVES	ARQUIVO:
Proprietário(a): PREFEITURA MUNICIPAL DE BARÃO DE COTEGIPE - RS CNPJ: 87.613.451/0001-82	Assinatura
Responsável Técnico Projeto: LUÍS CARLOS BALESTRIN Eng. Civil CREA RS 096570-D	Assinatura:
Escala: INDICADA / Data: MAR/2014	Áreas: